FECHA	LETRA	MODIFICACIÓN	CODIGO DE CAMBIO	REALIZÓ	AUTORIZÓ

DISEÑO ELABORADO EN CAD. NO TOMAR MEDIDAS SOBRE EL MISMO.

VISTA INFERIOR

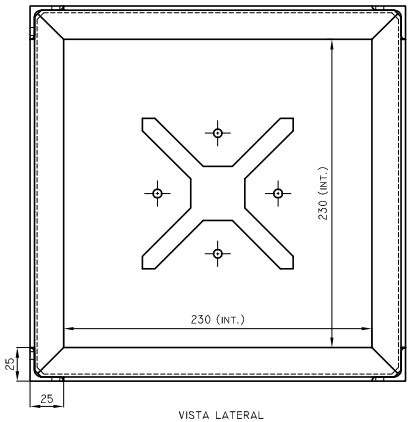

DETALLE POSICION 6

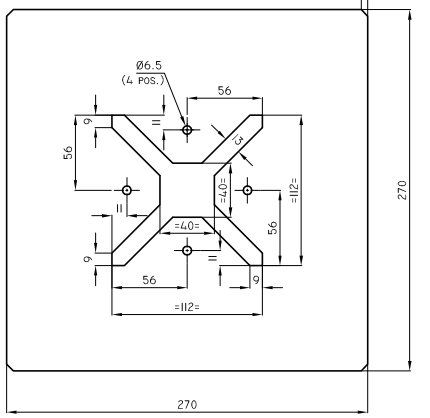

PERSPECTIVA CONJUNTO

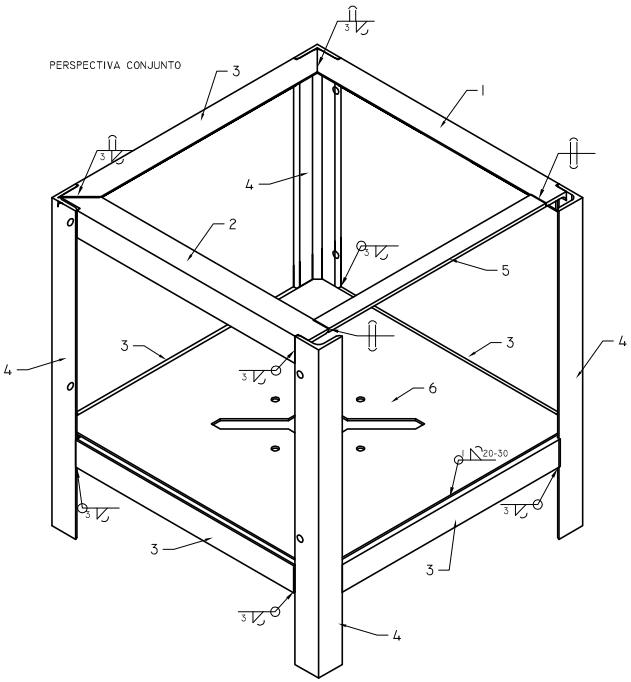

VISTA LATERAL

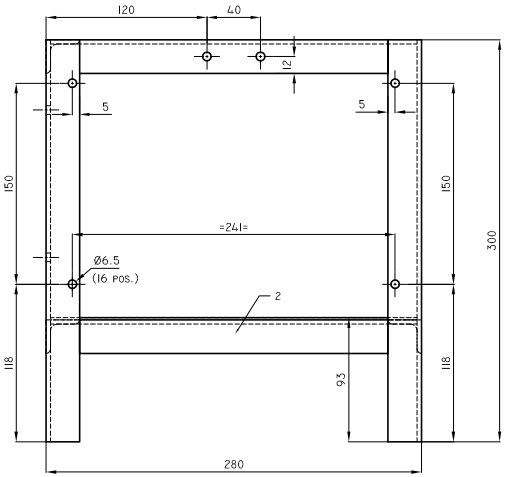

VISTA TRASERA

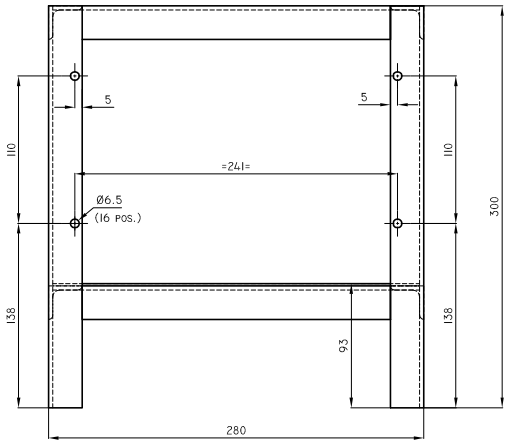

VISTA SUPERIOR

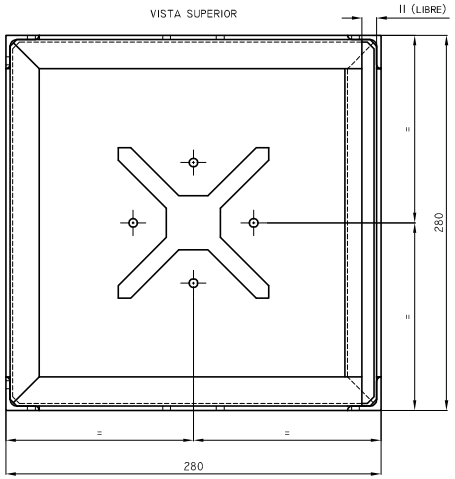

ESQUEMA DE CONJUNTO

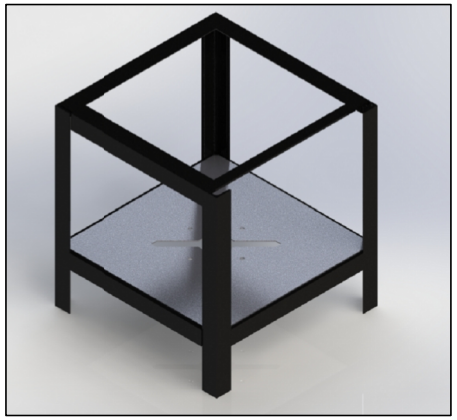

TERMINACION SUPERFICIAL: APLICAR DOS MANOS DE PINTURA AL CROMATO DE ZINC (30 UM CADA UNA) A TODO EL CONJUNTO
LUEGO APLICAR DOS MANOS DE PINTURA TIPO EPOXI (50 UM CADA UNA) COLOR "PANTONE PROCESS BLUE C"

POS.	DENOMINACION	CANT.	MATERIAL	PESO UNIT.(KG)	NRO. DE PLANO / OBS.
6	PLACA ENCASTRE DE DISPOSITIVO	1	ACERO F24	0.9	ESPESOR: 1.6 MM S/DETALLE
5	PLANCHUELA 12.7x3.2	1	ACERO F24	0.07	LARGO: 230 MM
4	PERFIL L 25x25x3.2	4	ACERO F24	0.38	LARGO: 300 MM
3	PERFIL L 25x25x3.2	5	ACERO F24	0.35	LARGO: 270 MM ENCASTRE 45°
2	PERFIL L 25x25x3.2	1	ACERO F24	0.33	LARGO: 260 MM ENCASTRE 45°
1	PERFIL L 25x25x3.2	1	ACERO F24	0.33	LARGO: 260 MM ENCASTRE 45°

DISEÑO PROPIEDAD DE Trenes Argentinos Operadora Ferroviaria
SIN AUTORIZACION ESCRITA DE LA MISMA EL PRESENTE DISEÑO NO PODRA SER UTILIZADO PARA LA CONSTRUCCION DEL OBJETO REPRESENTADO NI SER ENTREGADO A TERCEROS O REPRODUCIDOS. LA SOCIEDAD SE RESERVA LOS DERECHOS DE PROPIEDAD QUE ACUERDA LA LEY.

DIMENSIONES EN MM. REPRESENTACIÓN, COTAS Y SÍMBOLOS: NORMAS IRAM.
TOLERANCIAS NO INDICADAS: DIN 7168 GRADO MEDIO.
TOLERANCIAS GEOMÉTRICAS: IRAM 4515. SÍMBOLOS DE SOLDADURA: NORMAS IRAM. (SALVO INDICACIÓN CONTRARIA)

CANTIDAD:	PESO UNIT.KG:	FECHA:	MATERIAL:
1	4.9	25/11/15	S/LISTA

	NOMBRE	FIRMA	FECHA
DIBUJ.	G.FERRARI		25/11/2015
VERIF.	M.HARRIS		25/11/2015
APROB.	M.SOLER		25/11/2015
FABR.			
CALID.			

SIMBOLO: TABLA: MODIFICACIONES
N.U.M.: NUM8760060100N
A

ACABADO: SE COMPLEMENTA CON: SUSTITUYE A:

TÍTULO: ESTRUCTURA DE CONTENCION
DISPOSITIVO PRUEBA HIDRAULICA DE CUERPOS FUSIBLES
COCHES ELECTRICOS - CSR

SUBGERENCIA DE DESARROLLO Y NORMAS TECNICAS

N.º DE PLANO: 8-76-0-06-1-010-A H2
A2

ESCALA: S/E HOJA: --

IMPORTANTE: EL PROVEEDOR DEBERÁ SUMINISTRAR UNA MUESTRA, LA CUAL DEBE SER APROBADA POR SUBGERENCIA DESARROLLO Y NORMAS TECNICAS ANTES DE LA ENTREGA DEL PRIMER LOTE – FECHA DE APROBACIÓN: – – ACLARACION: FIRMA