MODIFICACIONES				
REV.	DESCRIPCION	MODIFICO	APROBO	FECHA
A	Se modificó cota centro de agujeros	Uharek, Mauro	Juarez, Gabriel	13/09/2018

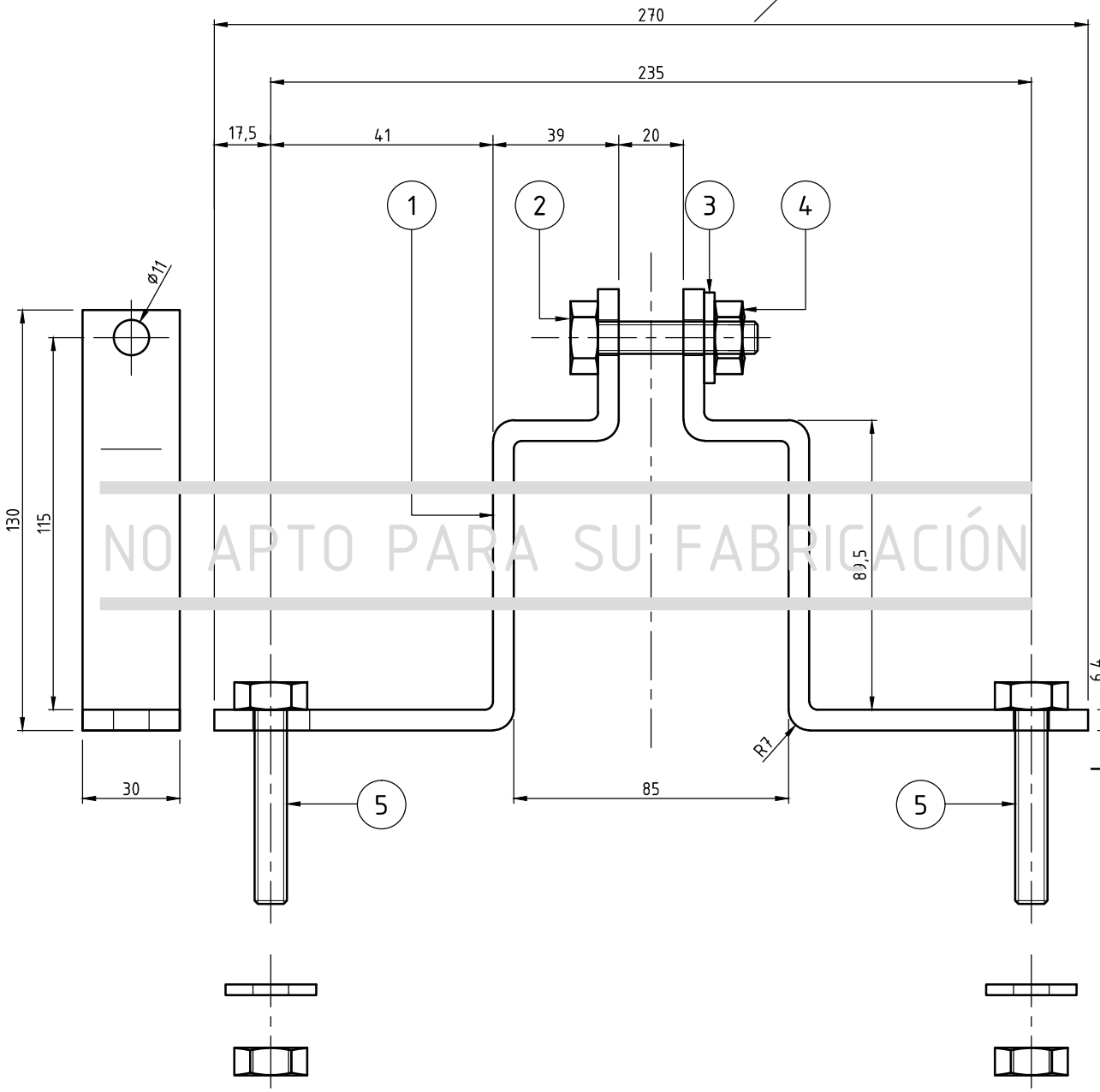

NO APTO PARA SU FABRICACIÓN

Pos.	Denominación	Cant.	Material	NUM/N° de Plano
5	Tornillol M10x60x1.5	2	Según DIN 934	
4	tuerca hexagonal M10x1.5	3	Según DIN 934	
3	Aradandela Plana M10	3	Según DIN 125	
2	Tornillo hexagonal M10x50x1.5	1	Según DIN 934	
1	Herraje de sujeción	2	F20 galvanizado por inmersión 400 g/m3	

TRENES ARGENTINOS OPERACIONES

GERENCIA DE INGENIERIA

SUBGERENCIA DE DESARROLLO Y NORMAS TECNICAS

AREA MATERIAL RODANTE

HERRAJE DE SUJECIÓN
RELEVADOR DE CONTROL
ATS- SEÑALAMIENTO- LINEA ROCA

RELEVO:	Uharek, Mauro	03/08/2018	PLANO N°: 7.66.1.50.1070 — REV. A
DIBUJO:	Uharek, Mauro	03/08/2018	
REVISO:	Zambonini, Icaro	03/08/2018	SE COMPLEMENTA CON:
APROBO:	Juarez, Gabriel	03/08/2018	

Representación cotas y símbolos: Normas IRAM. Tolerancias no indicadas según IRAM: 2768-1 Clase m y 2768-2 Clase K.

ESCALA 1:2 | FORMATO A4 | HOJA 1 / 1 | CATALOGO: NUM76615010700N

IMPORTANTE: EL PROVEEDOR DEBERA SUMINISTRAR UNA MUESTRA, LA CUAL DEBE SER APROBADA POR LA SUBGERENCIA DE DESARROLLO Y NORMAS TECNICAS ANTES DE LA ENTREGA DEL PRIMER LOTE