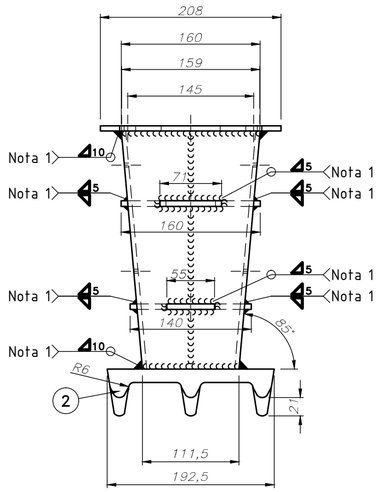


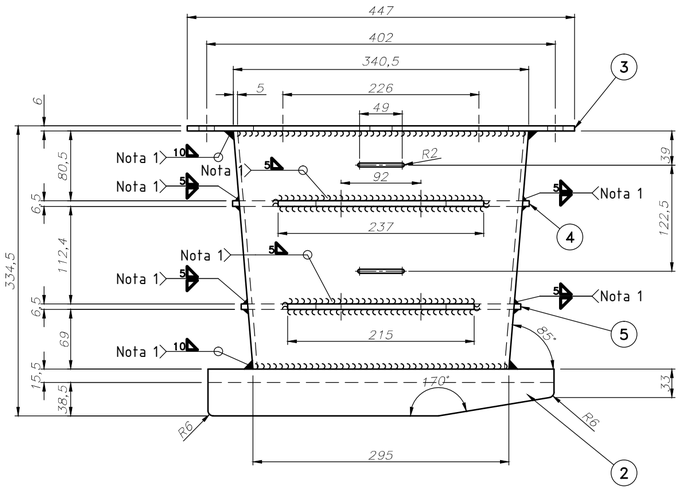


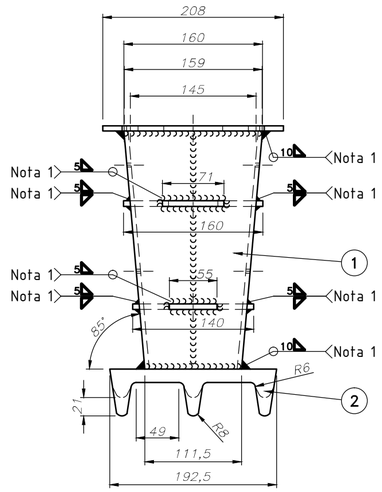


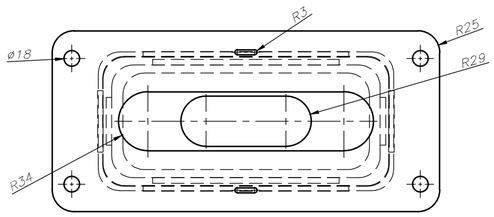


POSICIÓN 2

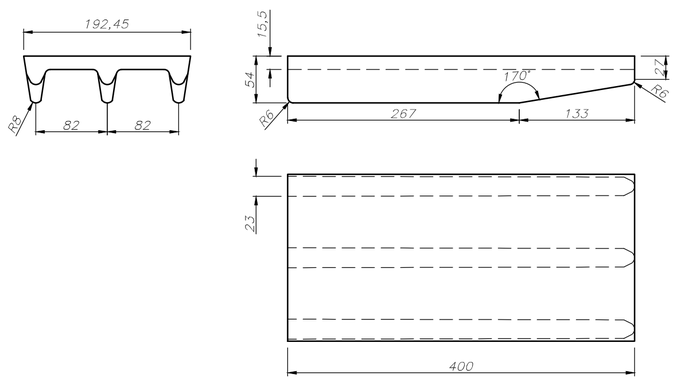


POSICIÓN 3

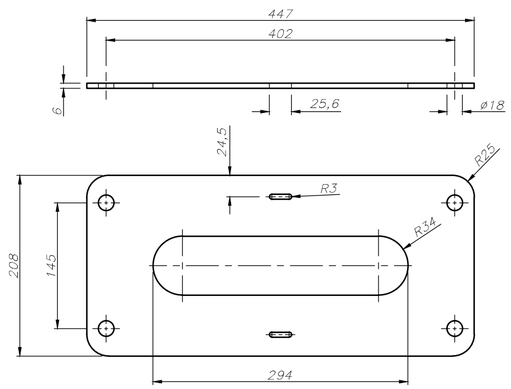


POSICIÓN 4

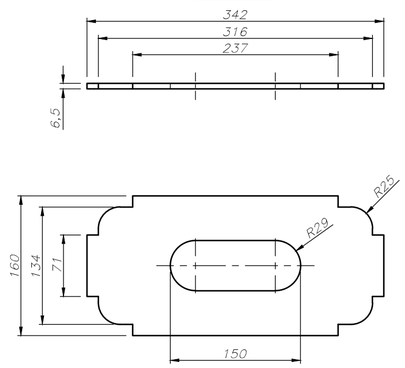


POSICIÓN 5

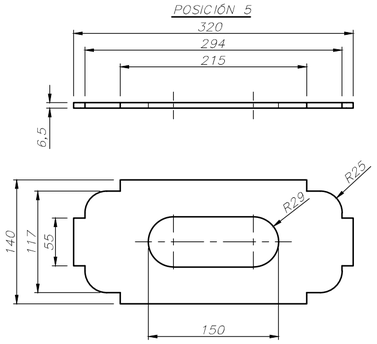


Notas:

1. Clase de ejecución de la soldadura según norma EN 15085-3 Nivel CP B
2. Los materiales requeridos para la fabricación como así también las indicaciones de soldadura deberán cumplir con la Especificación Técnica ET-DNT-1006-V1.0 "Requerimientos técnicos para materiales de dispositivos anti-acaballamiento".
3. Las revisiones a realizar durante la producción serán de acuerdo a la norma EN ISO 15085 - Parte 5 Clase CT 3.
4. Control de calidad deberá cumplir con lo indicado en los ítems B12 a B19 del Anexo A1 de la citada norma, debiendo el proveedor cumplir con la totalidad de las exigencias del mencionado Anexo.
5. El proveedor que fabrique por primera vez este dispositivo deberá entregar las dos primeras unidades a modo de prototipos a fin de evaluar su comportamiento, debiendo efectuarse la homologación correspondiente por el Instituto Nacional de Tecnología Industrial (INTI) u otro instituto habilitado para dicha tarea.

| Pos. | Denominación | Cant. | Material | NUM/N° de Plano |
|---|---|---|---|---|
| 5 | Refuerzo | 1 | Chapa acero 09CuPCrNi-A (Nota 2) | |
| 4 | Refuerzo | 1 | Chapa acero 09CuPCrNi-A (Nota 2) | |
| 3 | Tapa Interior | 1 | Chapa acero 09CuPCrNi-A (Nota 2) | |
| 2 | Tapa Anti-acaballamiento | 1 | Acero moldeado G20Mn5N (Nota 2) | |
| 1 | Soporte | 1 | Chapa acero 09CuPCrNi-A (Nota 2) | |

TRENES ARGENTINOS OPERACIONES

GERENCIA DE INGENIERIA

SUBGERENCIA DE DESARROLLO Y NORMAS TECNICAS

AREA MATERIAL RODANTE

DISPOSITIVO ANTI-ACABALLAMIENTO

COCHES

CSR PUZHEN

| | | | |
|---|---|---|---|
| PROY./REL.: | G. Campodónico | 01/08/2016 | PLANO N°: 2.90.5.05.0810 |
| DIBUJO: | G. Campodónico | 01/08/2016 | REV. |
| REVISO: | L. Stefani | 10/08/2016 | SE COMPLEMENTA CON: |
| APROBO: | M. Cominotti | 17/08/2016 | |

Representación cotas y símbolos: Normas IRAM. Tolerancias no indicadas según IRAM: 2768-1 Clase m y 2768-2 Clase K.

ESCALA 1:5 | FORMATO A2 | HOJA 1 / 1 | CATALOGO: NUM29050508100N